KATO

REGZAM HD823MR-9

【主要諸元】

型式	HD823MR-9		HD823MRLC-9	
仕様	標準仕様	解体仕様	LC 標準仕様	LC 解体仕様
運転質量	22,700kg	24,400kg	23,300kg	25,000kg
バケット容量	0.45m^3 ～ 1.1m^3 [標準バケット 0.8m^3]			

■エンジン

名称	ヤンマー 4TN107 型ディーゼル機関
定格出力	120.7kW (164PS) / 2,000min^{-1}
最大トルク	788N・m (80.4kgf・m) / 1,500min^{-1}

■主要寸法

全長（輸送時）	8,850mm	8,920mm	9,000mm	9,010mm
全高（輸送時）	3,090mm	3,150mm	3,090mm	3,150mm
全幅	2,870mm		2,990mm	
最低地上高さ	※ 450mm			
後端旋回半径	2,080mm	2,140mm	2,080mm	2,140mm
クローラ全長	4,170mm		4,460mm	
シュー幅	600mm			

■走行＆旋回性能

走行速度	5.5/3.4km/h			
旋回速度	13.6min^{-1}			
登坂能力	70%			
接地圧	51kPa (0.52kgf/cm^2)	55kPa (0.56kgf/cm^2)	48kPa (0.49kgf/cm^2)	52kPa (0.53kgf/cm^2)

■掘削性能

バケット掘削力	150kN (15.3tonf) [159kN (16.2tonf) ハイパワー時]
アーム掘削力	109kN (11.1tonf) [115kN (11.7tonf) ハイパワー時]

■油圧装置

油圧ポンプ	可変容量ピストンポンプ×２＋ギヤポンプ
旋回モータ	定容量ピストンモータ
走行モータ	可変容量ピストンモータ×２
コントロールバルブ	５連＋４連マルチプルコントロールバルブ [1連予備回路を含む]
セット圧力	34.3MPa (350kgf/cm^2) [ハイパワー : 36.3MPa (370kgf/cm^2)]

■タンク

作動油タンク	273L [全油量]
燃料タンク	304L
尿素水タンク	40L [補給量 : 35L]

注 . バケット容量および掘削力は新 JIS により表示しています。
※印のついた寸法はグローサ高さを含んでいません。
単位は国際単位系 (SI) により表示しています。（) 内は従来表示 (非 SI 単位) による参考値です。

85E17011
85E17041

■装備品一覧

◎標準装備　●オプション　―設定なし

●安全装備

	標準	解体	LC標準	LC解体
ROPS 対応キャブ（ISO トップガード レベルⅠ） [労働安全衛生規則ヘッドガード構造基準適合]	◎	◎	◎	◎
セーフティロックレバー （ニュートラルエンジンスタート機構）	◎	◎	◎	◎
シートベルト	◎	◎	◎	◎
エンジン非常停止スイッチ	◎	◎	◎	◎
緊急脱出用ハンマー	◎	◎	◎	◎
リアビューミラー（右側）	◎	◎	◎	◎
リアビューミラー（左側）	◎	◎	◎	◎
後方監視カメラ	◎	◎	◎	◎
サラウンドビューシステム	●	●	●	●
LED 前照灯（旋回 F 右、ブーム左）	◎	◎	◎	◎
LED 増設前照灯（キャブ上左 / キャブ上左右）	●	●	●	●
LED 増設前照灯（ブーム右）	●	●	●	●
ブーム・アーム ホールディングバルブ	◎	◎	◎	◎
旋回反転防止弁	◎	◎	◎	◎
自動旋回駐車ブレーキ	◎	◎	◎	◎
自動走行駐車ブレーキ	◎	◎	◎	◎
ファイヤーウォール（防火壁）	◎	◎	◎	◎
落下防止ガードハンドル	◎	◎	◎	◎
バッテリディスコネクトスイッチ	◎	◎	◎	◎
警告・注意表示（標識）	◎	◎	◎	◎
キャブ ロアーガード（網目）	●	●	●	●
キャブ フロントガード（縦格子）※ 1	●	●	●	●
キャブ フロントガード（網目）※ 1	●	●	●	●
キャブ ヘッドガード（縦格子）	●	◎	●	◎
キャブ サイドステップ（折りたたみ式）	●	●	●	●
消火器	●	●	●	●
走行連動アラーム	●	●	●	●
旋回連動警告灯	●	●	●	●
拡声器（固定マイク）	●	●	●	●

※ 1: キャブフロントガードはレインバイザーと同時装着できません。

●キャブ・室内

6 点式 液封キャブサスペンション	◎	◎	◎	◎
オープンアシスト付フロントウインド	◎	◎	◎	◎
7インチワイドタッチパネル液晶モニタ	◎	◎	◎	◎
チルト式ダブルスライドオペレータシート（ヒータ付）	◎	◎	◎	◎
角度調整式アームレスト	◎	◎	◎	◎
体重調整式シートサスペンション	◎	◎	◎	◎
高さ調整式エアーサスペンション	●	●	●	●
外気導入加圧式オートエアコン	◎	◎	◎	◎
デフロスタ（フロント / サイド）	◎	◎	◎	◎
ワイパー（間欠機能付）	◎	◎	◎	◎
大型 2 スピーカ	◎	◎	◎	◎
LED ルームランプ（ドア連動）	◎	◎	◎	◎
カップホルダー（小物入れ付）	◎	◎	◎	◎
24V アクセサリソケット	◎	◎	◎	◎
クラッシャキャブ（センター / ルーフワイパー付）	―	◎	―	◎
シースルールーフハッチ（サンシェード付）	●	―	●	―
ロールスクリーン（フロント / サイド）	●	●	●	●
レインバイザー ※ 1	●	●	●	●
プロポーショナルレバー	●	●	●	●
USB 付 Bluetooth® 対応ラジオ	●	●	●	●
12V アクセサリソケット	●	●	●	●
2 ポート USB 電源	●	●	●	●
シートカバー	●	●	●	●
追加アワーメータ	●	●	●	●

※ 1: レインバイザーはキャブフロントガードと同時装着できません。
● Bluetooth® ワードマークおよびロゴは登録商標であり、Bluetooth SIG, Inc. が所有権を有します。

●システム

APC パワーモード（A・P・E モード）	◎	◎	◎	◎
アタッチメントモード（流量設定機能付）	◎	◎	◎	◎
オートスロー・ワンタッチスロー	◎	◎	◎	◎
走行自動変速	◎	◎	◎	◎
走行 2 速モード（高速・低速）	◎	◎	◎	◎
エントリーシステム	◎	◎	◎	◎
稼働管理システム（K-cast）	◎	◎	◎	◎

●配管・その他

	標準	解体	LC標準	LC解体
アタッチメント用予備ポート	◎	◎	◎	◎
高性能フィルタ	●	◎	●	◎
ブレーカ・クラッシャ共用配管（電気式切換）	●	◎	●	◎
クラッシャ増速配管	●	◎	●	◎
5 本配管（ローテータ用）	●	●	●	●
マルチレバー（4 ポジション）※ 2	●	●	●	●
セレクタレバー（2 ポジション）※ 2	●	●	●	●
エアクリーナ ダブルエレメント	◎	◎	◎	◎
プレクリーナ	●	◎	●	◎
増量ウエイト（＋ 1,000kg）	●	◎	●	◎
旋回フレーム 強化アンダーカバー	●	◎	●	◎
燃料給油ポンプ	●	●	●	●
寒冷地仕様	●	●	●	●
移動式クレーン ※ 3	●	―	●	―
指定塗装色	●	●	●	●
標準工具一式	◎	◎	◎	◎
燃料フィルタレンチ・エンジンオイルドレンホース	●	●	●	●

※ 2: マルチレバーとセレクタレバーは同時装着できません。
※ 3: 移動式クレーン仕様はリフティングフックと同時装着できません。

●作業装備品

バケット	0.45m³ バケット		●	●	●	●
	0.55m³ バケット		●	●	●	●
	0.8m³ バケット		◎	◎	◎	◎
	0.9m³ バケット		●	●	●	●
	1.0m³ バケット		●	●	●	●
	1.1m³ バケット		●	●	●	●
	0.8m³ 強化バケット		●	●	●	●
	0.9m³ 強化バケット		●	●	●	●
	スケルトンバケット		●	●	●	●
	リフティングフック ※ 3		●	●	●	●
	バケット歯先スキ取り板		●	●	●	●
アーム	標準長アーム（2.93m）		◎	◎	◎	◎
	ロングアーム（3.92m）		●	―	●	―
	各種アーム補強（角材補強）	A	●	◎	●	◎
		B	●	●	●	●
ブーム	標準ブーム（5.63m）		◎	―	◎	―
	強化ブーム（5.63m）		●	―	●	―
	小旋回ポジション付標準ブーム（5.63m）		●	―	●	―
	小旋回ポジション付強化ブーム（5.63m）		―	◎	―	◎
リンク	標準サイドリンク		◎	―	◎	―
	強化サイドリンク		●	◎	●	◎

注）アーム補強の A、B は下記を示す
A: 板材補強、B: 板＋角材補強
※ 3: リフティングフックは移動式クレーン仕様と同時装着できません。

●走行関係装備品

シュー	600mm トリプルグローサ	◎	◎	―	―
	700mm トリプルグローサ	●	●	◎	◎
	800mm トリプルグローサ	●	●	●	●
	900mm トリプルグローサ	●	●	―	―
	600mm パッド	●	●	―	―
	800mm パッド	●	●	―	―
トラックガード	左右各 1 セット	◎	―	◎	―
	左右各 3 セット	●	◎	●	◎
走行フレーム　アンダーカバー		●	◎	●	◎
走行モータ　強化カバー		●	◎	●	◎

注）オプションには組合わせによって装着できない場合があります。
オプション選定時には、最寄りの弊社支店・営業所にご相談ください。

■作業範囲図

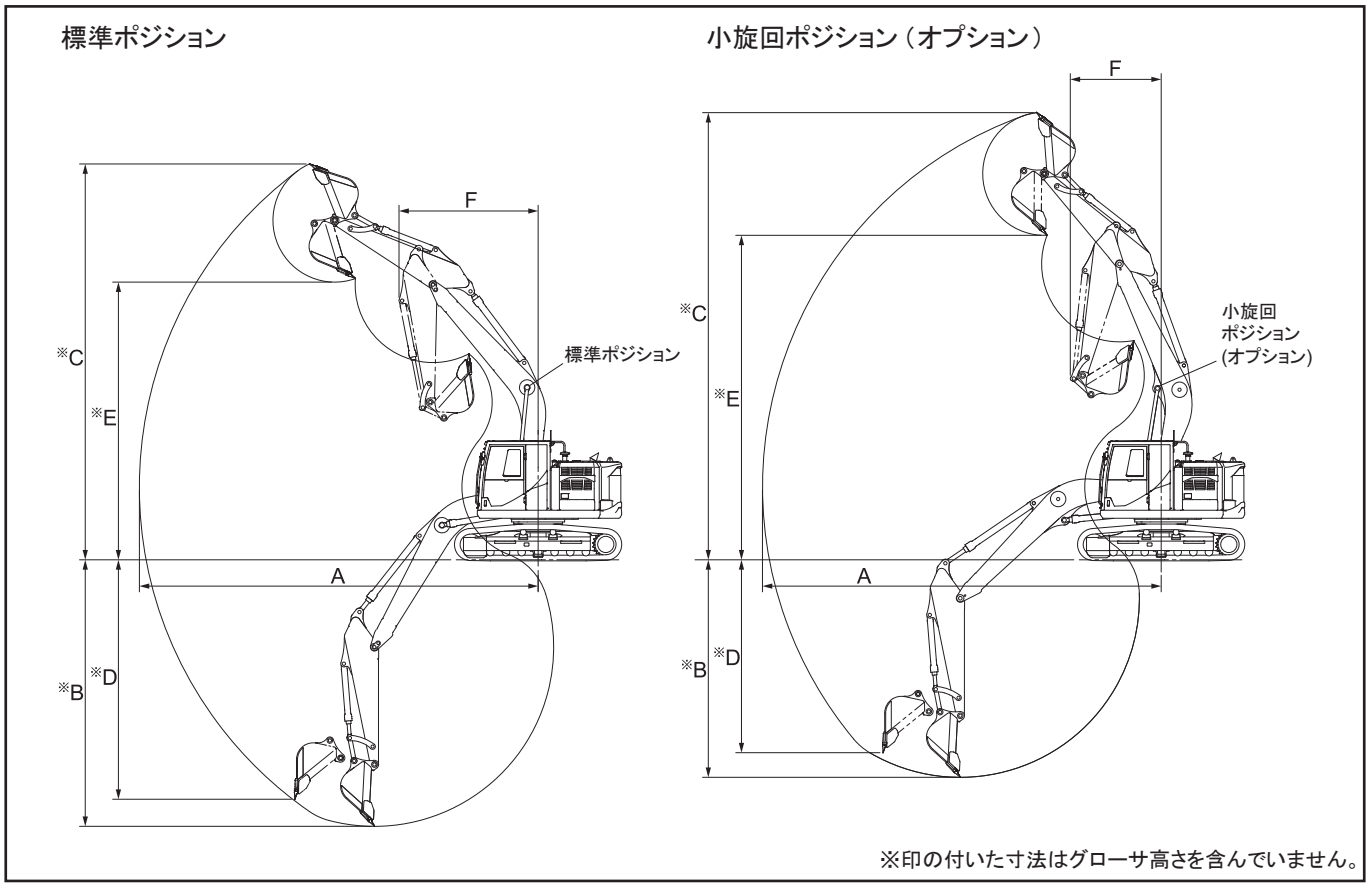

単位：mm

ブーム	標準ポジション		小旋回ポジション（オプション）	
アーム	標準長アーム (2.93m)	ロングアーム (3.92m)	標準長アーム (2.93m)	ロングアーム (3.92m)
A：最大掘削半径	9,930	10,870	9,930	10,870
※ B：最大掘削深さ	6,640	7,630	5,420	6,410
※ C：最大掘削高さ	9,860	10,420	11,140	11,900
※ D：最大垂直掘削深さ	5,960	7,030	4,800	5,810
※ E：最大ダンプ高さ	6,920	7,460	8,080	8,840
F：フロント最小旋回半径	3,470	3,370	2,280	2,470

■各種バケットの仕様と組合せ

（注）バケット容量は新 JIS 表示

種類		バックホウバケット						スケルトンバケット
バケット容量 (m^3)		0.45	0.55	0.8	0.9	1.0	1.1	ー
バケット幅 (mm)	サイドカッタ（無）	670	780	1,020	1,150	1,270	1,350	1,400
	サイドカッタ（有）	785	895	1,135	1,265	1,385	ー	ー
標準ブーム	標準長アーム (2.93m)	●	●	●	●	▲［●］	□	○
	ロングアーム (3.92m)	●	●	▲	×［▲］	×	×	×

●一般掘削用　▲軽掘削用　□積込専用　○使用可　×使用不可　ー設定なし　　［ ］内は HD823MRLC-9 の場合を示す。

■各種シューの全幅・接地圧

	トリプルグローサシュー			
シュー幅 (mm)	600	700	800	900
用途	一般土質用（標準）	軟弱土質用（オプション）	軟弱土質用（オプション）	軟弱土質用（オプション）
クローラ全幅 (mm)	2,820 [2,990]	2,920 [3,090]	3,020 [3,190]	ー [3,290]
接地圧 (kPa)	51 [48]	44 [42]	39 [37]	ー [33]

（注）接地圧は標準バケット・標準長アーム装着時の値を示す。［　］内の数値は HD823MRLC-9 の場合を示す。

■全体図

HD823MR-9

縮尺：$\frac{1}{100}$ 単位 (mm)

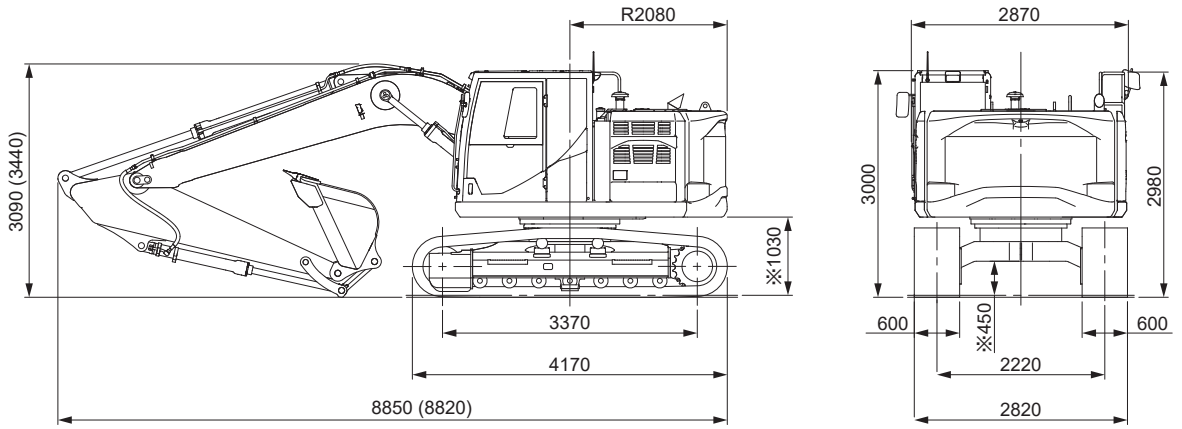

( ) 内はロングアーム

※印の付いた寸法はグローサ高さを含んでいません。

HD823MRLC-9

縮尺：$\frac{1}{100}$ 単位 (mm)

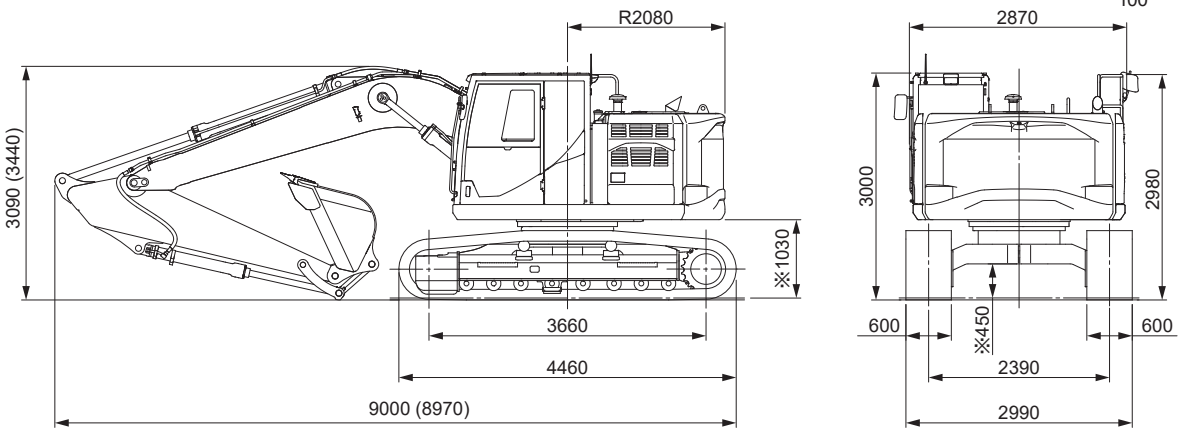

( ) 内はロングアーム

※印の付いた寸法はグローサ高さを含んでいません。

■移動式クレーン仕様

0.8m^3 バケット付　標準長アーム (2.93m)

定格荷重曲線

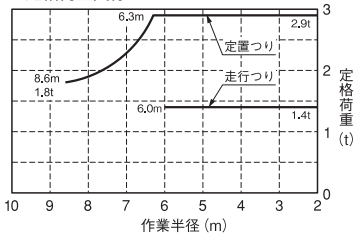

定格荷重表

作業半径 (m)	定格荷重 (t)	
	定置つり	走行つり
2	2.9	1.4
3	2.9	1.4
4	2.9	1.4
5	2.9	1.4
6	2.9	1.4
7	2.4	-
8	1.9	-
8.6	1.8	-

注記

- 定格荷重曲線は水平堅土上で全旋回時、転倒荷重の78%以内および移動式クレーン構造規格の前方安定度の両方を満足する値です。
- 作業半径とは、油圧ショベルの旋回中心よりつり上げ荷重の重心までの水平距離です。

85E-75601000

※本カタログに記載されております性能ならびに仕様は、改良などによりお届けいたします製品と異なる場合がありますので、あらかじめご了承ください。

お問い合わせは…

KATO 株式会社 加藤製作所

本　社／〒 140-0011 東京都品川区東大井一丁目 9 番 37 号
☎ 03 (3458) 1111 番 (大代表)
ホームページアドレス　https://www.kato-works.co.jp

C06341
8.2026-3000 (TI) 1