改善箇所説明図

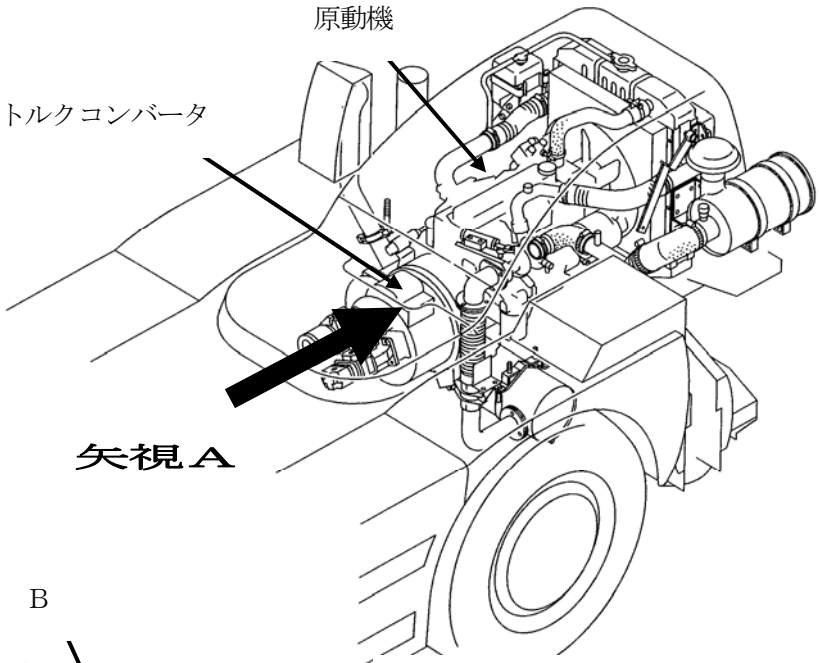

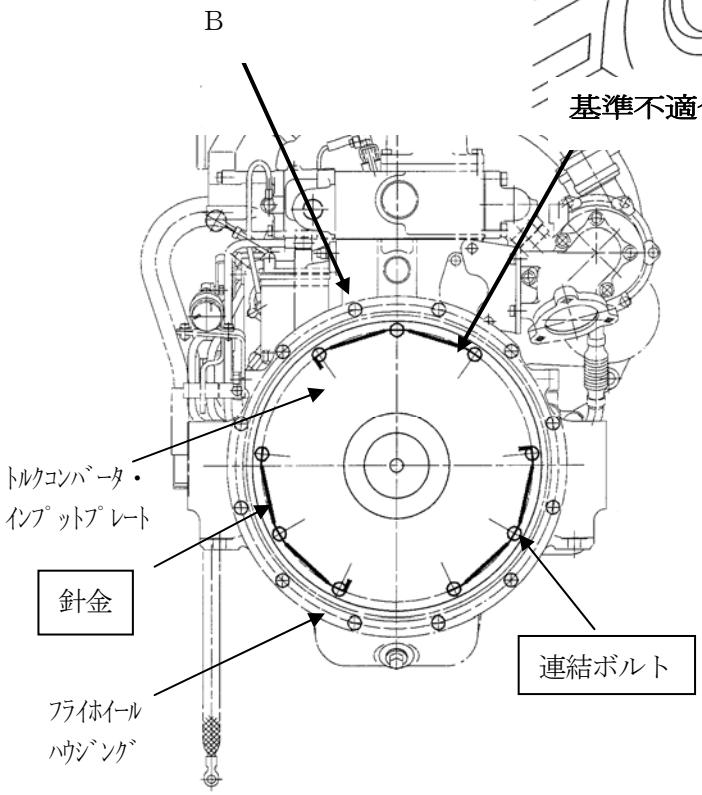

動力伝達装置において、原動機のフライホイールとトルクコンバータのインプットプレートを連結しているボルトの抜け止め用として取り付けた針金の強度が不足しているため、原動機の振動によって擦り切れるものがあり、切れた針金の端部がフライホイールハウジング内壁と接触することにより赤熱して、切れた針金の一部がフライホイールハウジングから飛び出し、原動機室の吸音材に着火し、火災に至るおそれがある。

改善内容

全車両、当該針金を切除し、ボルトを対策品と交換する。

識別

作業終了後、B位置のボルトに白ペイントを塗布する。

□ は、交換部品又は除去部品を示す。